Stoffrollo PerfectFit einbauen – Anleitung

Material	Werkzeug
☐ **Stoffrollo Standard**	☐ **Wasserwaage** ☐ **Akkuschrauber** ☐ **Bohrmaschiene** **Wir freuen uns auf jede Bewertung!**

Schritt für Schritt – so geht's!

1. Positionieren der Träger an der Wand unter der Decke (1) oder seitlich in der Nische (2).

2. Abstände der erforderlichen Montagebohrungen vom Rollo abmessen und auf den gewünschten Montageort übertragen. Bohrungspositionen bestimmen und je nach Untergrund Montagebohrungen erstellen. Achten Sie darauf, dass der zweite Träger genau waagrecht zum ersten Träger ist, bohren Sie ($\phi 5$) die Löcher und montieren Sie den Träger.

   Wichtig: Bei nicht waagrecht montierter Welle, wird sich der Stoff schief aufwickeln, wodurch die Ränder des Stoffes beeinträchtigt werden. Bitte mit Wasserwaage ausrichten!

3. Danach kann die Welle mit dem Stoff eingesetzt und mit dem Sicherungsstiff fixiert werden.

4. Durch ziehen an der vorderen Kugelkette wird das Rollo nach oben bewegt, durch ziehen an der hinteren nach unten. Nach der Einstellung der benötigten max. Höhe setzen Sie den Kettenstopper ein um ein vollständiges abrollen zu verhindern.

   Wichtig: Der Stoff darf nicht vollständig ausgeroillt werden. Sollte der Stoff komplett ausgerollt werden, würde sich dieser nach einer gewissen Zeit von der Welle lösen und am Boden zerknittern.

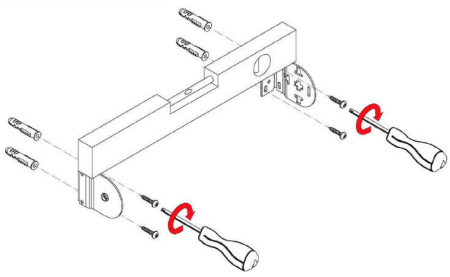

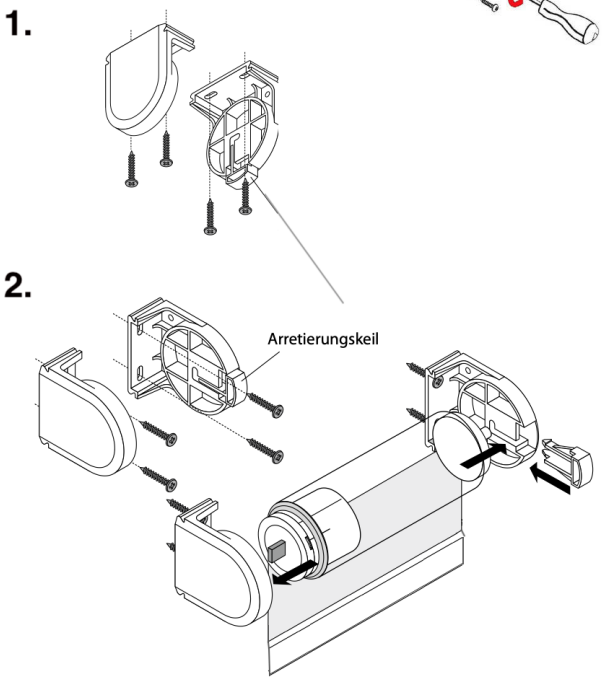

VORSICHT!!!

Gemäß der Norm EN 13120:2014 muss das Stoffrollo in Übereinstimmung mit folgenden montiert werden:

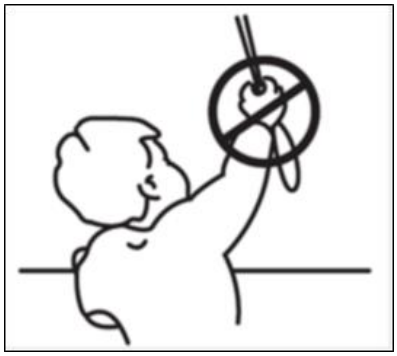

Im Falle, dass der zerfallende Kettenverbinder verwendet wird, dann muss die Kettenlänge folgenderweise begrenzt werden:

1) Wenn die Montagehöhe (H0) nicht spezifiziert ist, dann wird die Kettenlänge (H2) geringer oder gleich 2/3 der Jalousienhöhe (siehe Abbildung): H2 ≤ 2/3 H.
2) Wen die Höhe (H0) angegeben ist, dann beträgt der Abstand vom Boden bis zum Unterteil des Ziehseils (H1) mindestens 0,6 m: H1 > 0,6 m.

Die gefährliche Schlinge ist im Verlauf der folgenden Wirkung von Belastung 6 kg oder später bis 5 Sekunden nach der Wirkung beseitigt.

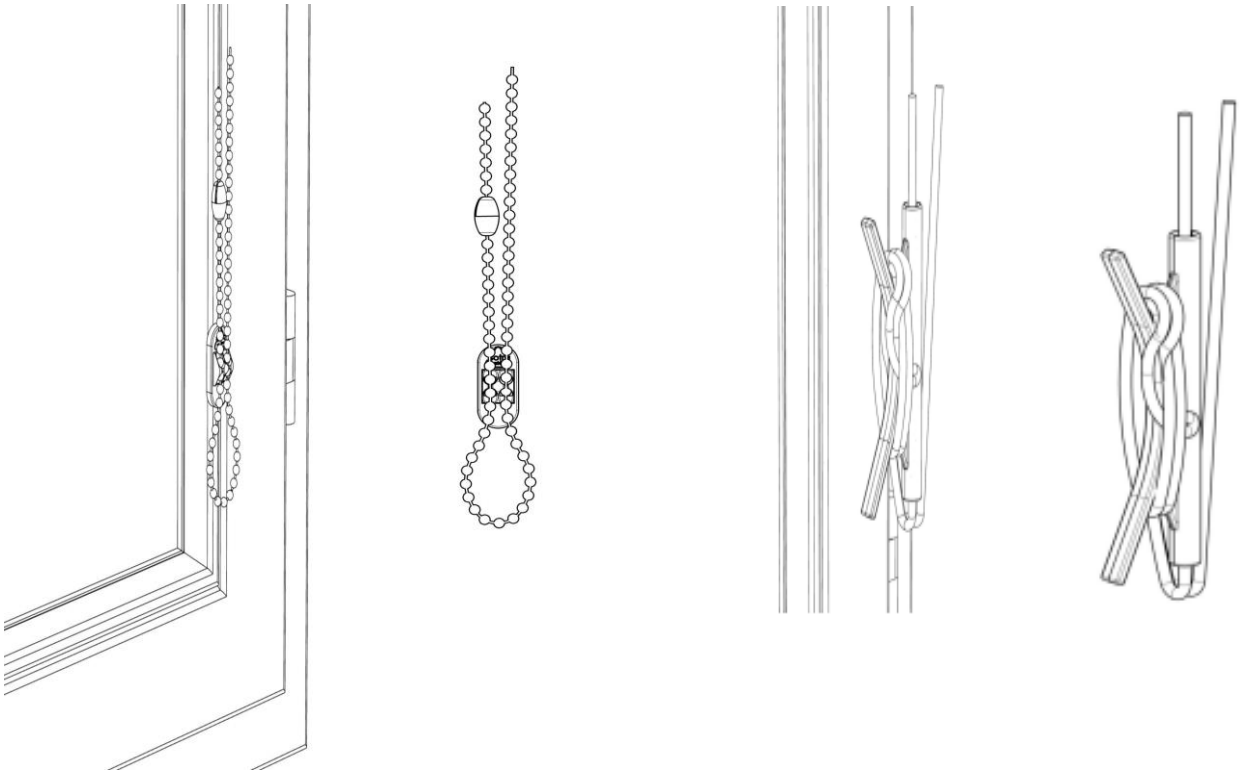

Im Falle, dass der Aufwickler verwendet wird, dann muss das Stoffrollo die unten aufgeführten Anforderungen erfüllen.

In der völlig ausgedehnter Lage muss die Schnurlänge (Länge der Schnüre) begrenzt werden (der Aufwickler muss folgenderweise platziert werden):

Wenn die Montagehöhe (H0) nicht spezifiziert ist, und

i) wenn die je Höhe der Abschirmung (H) geringer oder gleich 2,5 m beträgt, dann muss die Länge der Zugschnur (Länge der Schnüre) (H2) geringer oder gleich 1 m (siehe Abbildung): H2 ≤ 1 m betragen.

ii) wenn die Jalousienhöhe (H) größer als 2,5 m ist, dann muss die Länge der Zugschnur (Länge der Schnüre) (H2) geringer als oder gleich der Höhe von Abschirmung minus 1,5 m (siehe Abbildung): H2 ≤ H - 1,5 m betragen.

Wenn die Montagehöhe (H0) nicht spezifiziert ist, dann muss der Abstand vom Boden bis zum Unterteil der Zugschnur (Länge der Schnüre) (H1) mindestens 1,5 m (siehe Abbildung): H1 > 1,5 m betragen.

MONTAGE OHNE MONTAGEPROFIL, MIT KABEL:

WARNUNG

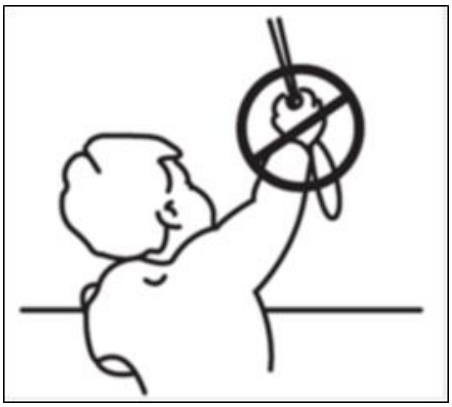

- Kleinkinder können sich unter Umständen in den Schlaufen von Zugseilen, Ketten, Bändern und Schnüren zur Betätigung der Fensterabdeckungen verfangen und erwürgen.
- Um ein Sich-Erwürgen und Verfangen zu verhindern, halten Sie die Schnüre von Kleinkindern fern. Es besteht die Gefahr, dass sich die Schnüre um den Hals des Kindes wickeln.
- Betten, Kindebetten und Einrichtungsgegenstände entfernen Sie aus der Nähe des Fensters mit den Bedienschnüren.
- Binden Sie die Schnüre nicht zusammen. Vergewissern Sie sich, dass die Schnüre nicht verdreht sind und keine Schleife bilden.